LAPORAN KERJA PRAKTEK

SISTEM INFORMASI ANGGOTA
KOPERASI PONDOK PESANTREN AL-MUNAWWIR

Disusun Oleh:

Galih Setyawan Nurdiansyah

(07650041)

PROGRAM STUDI TEKNIK INFORMATIKA

FAKULTAS SAINS DAN TEKNOLOGI

UNIVERSITAS ISLAM NEGERI SUNAN KALIJAGA

YOGYAKARTA

2012

LEMBAR PENGESAHAN

Sistem Informasi Anggota
Koperasi Pondok Pesantren Al-Munawwir Yogyakarta

Disusun oleh:

Nama : Galih Setyawan Nurdiansyah
NIM : 07650041
Prodi : Teknik Informatika

Telah diseminarkan pada tanggal : 1 Juni 2012

Dosen Pembimbing	Dosen Penguji
Bambang Sugiantoro, S.Si., M.T.	M. Didik Rohmad W., S.T., M.T.
NIP. 197510242009121002	NIP. 197608122009011015

Mengetahui,
a.n Dekan
Ketua Program Studi

Agus Mulyanto, S.Si., M.Kom.
NIP. 197108231999031003

KATA PENGANTAR

Segala puji syukur bagi Allah SWT atas berkat rahmat-Nya, pelaksanaan kerja praktek yang dilakukan di Koperasi Pondok Pesantren Al-Munawwir Krapyak dapat terselesaikan dengan baik. Kerja praktek merupakan salah satu syarat untuk memperoleh gelar sarjana Teknik Informatika di Universitas Islam Negeri Sunan Kalijaga.

Selanjutnya penulis mengucapkan terima kasih yang sebesar-besarnya kepada :

1. Bapak Agus Mulyanto,S.Si.,M.Kom., selaku Kaprodi Teknik Informatika UIN Sunan Kalijaga yang telah banyak memberi dukungan serta pengarahan demi kelancaran pelaksanaan kerja prkatek.
2. Bapak Bambang Sugiantoro, selaku Dosen pembimbing yang telah banyak memberikan dukungan serta pengarahan demi kelancaran pelaksanaan kerja praktek.
3. Saudara M. Hisyam Nuri selaku ketua Koperasi Pondok Pesantren Al-Munawwir yang telah memberikan kesempatan untuk melaksanakan kerja praktek di Koperasi Pondok Pesantren Al-munawwir Krapyak.
4. Kepada seluruh pengurus Koperasi Pondok Pesantren Al-Munawwir yang telah berkenan memberikan waktu untuk bertanya tentang Koperasi Pondok Pesantren Al-Munawwir.
5. Rekan-rekan Teknik Informatika 2007 khususnya tim Kerja Praktek Krapyak yang telah banyak membantu dan berbagi ilmu dalam pelaksanaan Kerja Praktek.

Semoga Laporan Kerja Praktek ini dapat membawa manfaat bagi Pondok Pesantren Al Munawwir, Prodi Teknik Informatika, dan saya sendiri, Amiin.

Yogyakarta, 24 Mei 2012

Penyusun

Galih Setyawan Nurdiansyah

DAFTAR ISI

LEMBAR PENGESAHAN ii

KATA PENGANTAR iii

DAFTAR ISI iv

DAFTAR TABEL v

DAFTAR GAMBAR vi

BAB I PENDAHULUAN 1

1.1 Latar Belakang 1
1.2 Batasan Kerja Praktek 1
1.3 Tujuan Kerja Praktek 2
1.4 Manfaat Kerja Praktek 2

BAB II TEMPAT KERJA PRAKTEK 3

2.1 Gambaran Umum Instansi 3

2.1.1 Legalitas Instansi 4

2.1.2 Susunan Pengurus 4

2.2 Ruang Lingkup Kerja Praktek 4

BAB III HASIL DAN PEMBAHASAN 5

3.1 Analisis 5

3.2 Kegiatan Kerja Praktek 5

3.2.1 Melakukan Survey Lapangan 5

3.2.2 Analisis Kebutuhan Sistem 6

3.2.2 Desain 6

3.2.3 Implementasi 12

1. Implementasi *Database* 12

2. Implementasi Kode Program 14

BAB IV PENUTUP 25

4.1 Kesimpulan 25

4.2 Rekomendasi 25

DAFTAR PUSTAKA 26

DAFTAR GAMBAR

Gambar 1 ERD 7

Gambar 2 DFD Level 0 8

Gambar 3 DFD Level 1 9

Gambar 4 DFD Level 2 Anggota 10

Gambar 5 DFD Level 2 Tabungan 11

Gambar 6 Tampilan *Login* 14

Gambar 7 Menu *Logout* 16

Gambar 8 Tambah Anggota 16

Gambar 9 Data Anggota 17

Gambar 10 Detail Anggota 17

Gambar 11 Tabungan 20

Gambar 12 Laporan 22

Gambar 13 Data Pengguna 23

Gambar 14 Ubah Sandi 24

DAFTAR TABEL

Tabel 1 Tabel Anggota..... 12

Tabel 2 Tabel Pengguna..... 13

Tabel 3 Tabel Tabungan..... 13

Tabel 4 Tabel Kas 14

BAB I
PENDAHULUAN

1.1 Latar Belakang

Koperasi Pondok Pesantren Al-Munawwir Yogyakarta merupakan lembaga koperasi di Pesantren Al-Munawwir. Keberadaannya memegang peranan penting dalam perkembangan perekonomian Pesantren Al-Munawwir. Kinerja dari Koperasi Pondok Pesantren sendiri ditunjang dari pengurus dan keanggotaan. Kepengurusan yang profesional sangat menunjang optimalisasi kinerja yang efektif dan efisien. Sedangkan anggota yang kuat dan aktif menjadikan Koperasi Pondok Pesantren tersebut semakin kokoh pula.

Untuk mendukung semuanya itu maka diperlukanlah manajemen anggota yang baik di Koperasi Pondok Pesantren tersebut. Dengan perkembangan teknologi informasi yang sangat cepat, penggunaan sistem informasi merupakan alat bantu yang cukup efektif untuk mendukung kegiatan manajemen anggota Koperasi Pondok Pesantren tersebut. Koperasi Pondok Pesantren Al-Munawwir Yogyakarta sudah memiliki data anggota dalam bentuk database Microsoft Access, namun dengan seiring dengan perkembangan Koperasi Pondok Pesantren tersebut, maka dibutuhkanlah sistem informasi yang lebih mudah digunakan baik di desktop maupun di jaringan. Maka dari itu akan penulis rancang sebuah Sistem Informasi anggota berbasis web untuk Koperasi Pondok Pesantren Al-Munawwir Yogyakarta.

1.2 Batasan Kerja Praktek

Sistem Informasi yang akan dibuat nanti berfungsi untuk memanajemen keanggotan Koperasi Pondok Pesantren Al-Munawwir Yogyakarta. Berfungsi untuk menambah data anggota, perubahan data anggota, pencarian data anggota, pengaturan anggota aktif dan tidak aktif, tabungan anggota, pelaporan data anggota dan kas.

1.3 **Tujuan Kerja Praktek**

1. Membantu Koperasi Pondok Pesantren Al-Munawwir Yogyakarta dalam bidang manajerial keanggotaan.
2. Membantu Koperasi Pondok Pesantren Al-Munawwir Yogyakarta untuk mengelola tabungan anggota

1.4 **Manfaat Kerja Praktek**

1. Memudahkan manajemen anggota Koperasi Pondok Pesantren Al-Munawwir
2. Memberikan informasi anggota Koperasi Pondok Pesantren Al-Munawwir dengan mudah
3. Memudahkan manajemen tabungananggota Koperasi Pondok Pesantren Al-Munawwir
4. Memberikan informasi tabungan anggota Koperasi Pondok Pesantren Al-Munawwir dengan mudah

BAB II
TEMPAT KERJA PRAKTEK

2.1 Gambaran Umum Instansi

Koperasi Pondok Pesantren Al-Munawwir merupakan salah satu lembaga yang berada di Pondok Pesantren Al-Munawwir Yogyakarta. Koperasi Pondok Pesantren bertempat di Jl. KH. Ali Maksum, Tromol Pos 5, Krapyak, Yogyakarta.

Koperasi Pondok Pesantren Al-Munawwir ini melayani simpanan anggota tetapi tidak melayani peminjaman. Selain itu Koperasi Pondok Pesantren ini memiliki bidang usaha Mini Market, Warpostel dan Travel, serta Toko Kitab dan Buku.

2.1.1 **Legalitas Instansi**

Nama Instansi	:	Koperasi Pondok Pesantren Al Munawwir
Alamat Perusahaan	:	Jln. K.H. Ali Maksum Krapyak Kulon, Panggung Harjo, Sewon, Bantul, D.I. Yogyakarta
Kode Pos	:	55002
Telepon	:	(0274) 383768
HP	:	085737228766
Fax	:	(0274) 384095
Akta Pendirian	:	No. Badan Hukum 1753/BH/XI, tanggal 23 September 1994
SIUP	:	No 95/12-01/PK/XII/1995, tanggal 15 Desember 1995
TDP	:	No. 12012700039, tanggal 26 Desember 1995
SITU	:	No. 503/2775/HOS/1995, tanggal 1 Desember 1995
NPWP	:	No. Reg – 029873-5416 NPWP 1.757.134.0-541

2.1.2 **Susunan Pengurus**

Pelindung	: Pengasuh Pondok Pesantren Al-Munawwir
Penasehat	: Ny. Hj. Ida Fatimah Zainal, M.S.I
Pembina	: K.H. Fairuzi Afiq Dalhar
	K. Ijtabahu Rabbuhu
	H. M. Kholid Arif, M.Hut
	H. Munawwar Ahmad
Pengawas	: Ahmad Nasikhin, S.Pd.I
	Alfiyatuz Zuhriyyah, S.Ag
	Eni Kartika Sari, S.Si
	Johan Satori, S.T
	Arini Hidayati Jamil
Ketua	: Muhammad Hisyam Nuri
Wakil Ketua	: Haekal Mubarak
Kabid Administrasi	: Muhammad Farigh
Staf Administrasi	: Zakiah Umihani
Kabid Keuangan	: Rochmatun Istiqomah
Staf Keuangan	: Siti Mahfudhoh
Kabid PSDA	: Isnaeni Marzuki
Staf PSDA	: Muhammad Izzuddin Asysyauqi

2.2 Ruang Lingkup Kerja Praktek

Berdasarkan tinjauan penulis di Koperasi Pondok Pesantren, dibutuhkan sebuah sistem untuk mengelola data anggota koperasi dan mampu melakukan transaksi penyimpanan dari anggota koperasi serta mampu menghasilkan laporan, oleh karena dibutuhkan Sistem Informasi Anggota Koperasi Pondok Pesantren.

Penulis lebih fokus pada pembuatan sistem anggota, transaksi simpanan anggota dan laporan. Sistem ini nantinya akan diletakkan di server Pondok Pesantren Al Munawwir, sehingga bisa diakses secara lokal oleh pengurus Koperasi Pondok Pesantren.

BAB III
HASIL DAN PEMBAHASAN

3.1 Analisis

Permasalahan di Koperasi Pondok Pesantren Al Munawwir adalah belum adanya sebuah sistem yang mengelola anggota koperasi tersebut. Pencatatan secara digital sudah dilakukan namun masih tepisah-pisah, antara lain pencatatan anggota dilakukan Microsoft Access, sedangkan kas dan tabungan koperasi dibuat dengan menggunakan Microsoft Excel. Oleh karena itu diperlukan sistem yang mampu menangani pengelolaan anggota, transaksi dan laporan untuk memudahkan pengurus maupun anggota.

Komputer di Koperasi Pondok Pesantren Al Munawwir sudah terhubung dengan jaringan, dan sudah dibangun server, dimana hal itu dikerjakan oleh mahasiswa kerja praktek dari UIN Sunan Kalijaga Yogyakarta. Oleh karena itu penggunaan sistem informasi berbasis web akan lebih optimal dibandingkan system yang berbasis desktop. Pemrograman web yang akan digunakan adalah PHP, DBMS MySQL, framework PHP menggunakan CodeIgniter , framework Javascript menggunakan jQuery dan untuk tema menggunakan jQueryUI.

CodeIgniter tidak sepenuhnya berorientasi obyek, oleh karena itu penulis akan mengambil pendekatan berbasis prosedural, dengan pertimbangan tidak banyak entitas di sistem tersebut. Sistem akan dimodelkan menggunakan DFD.

3.2 Kegiatan Kerja Praktek

3.2.1 Melakukan survei lapangan

Sebelum melakukan kerja praktek penulis bersama anggota kelompok mengunjungi Pondok Pesantren Al Munawwir untuk melihat lokasi dan menanyakan teknologi informasi apa yang dibutuhkan kepada pengurus koperasi tersebut. Kemudian diambil keputusan bahwa koperasi tesebut membutuhkan sistem informasi anggota koperasi pondok pesantren.

3.2.2 Analisis kebutuhan sistem

Analisis sistem merupakan salah satu prosedur yang harus dilakukan dalam menentukan spesifikasi sistem yang akan dibuat. Penulis menanyakan kebutuhan sistem kepada pengurus koperasi. Menanyakan alur dan mengumpulkan data-data yang dibutuhkan. Dari hasil analisis itu disimpulkan bahwa sistem dimodelkan dengan DFD.

3.2.2 Desain

Setelah tahap analisis sistem selesai, penulis mulai mentranslasikan kebutuhan perangkat lunak dari tahap analisis ke representasi desain. Tahapan desain yang penulis lakukan adalah:

- Aturan sistem
  - Administrator dan anggota dapat mengecek saldo tabungan masing-masing
  - Proses menambah, mengubah, menonaktifkan, menghapus anggota dilakukan oleh administrator
  - Seorang anggota dapat melakukan transaksi dalam satu waktu dan lebih dari satu transaksi
  - Proses penyimpanan dan penarikan tabungan anggota dilakukan oleh administrator
  - Proses pembuatan laporan dilakukan oleh administrator

- Perancangan ERD

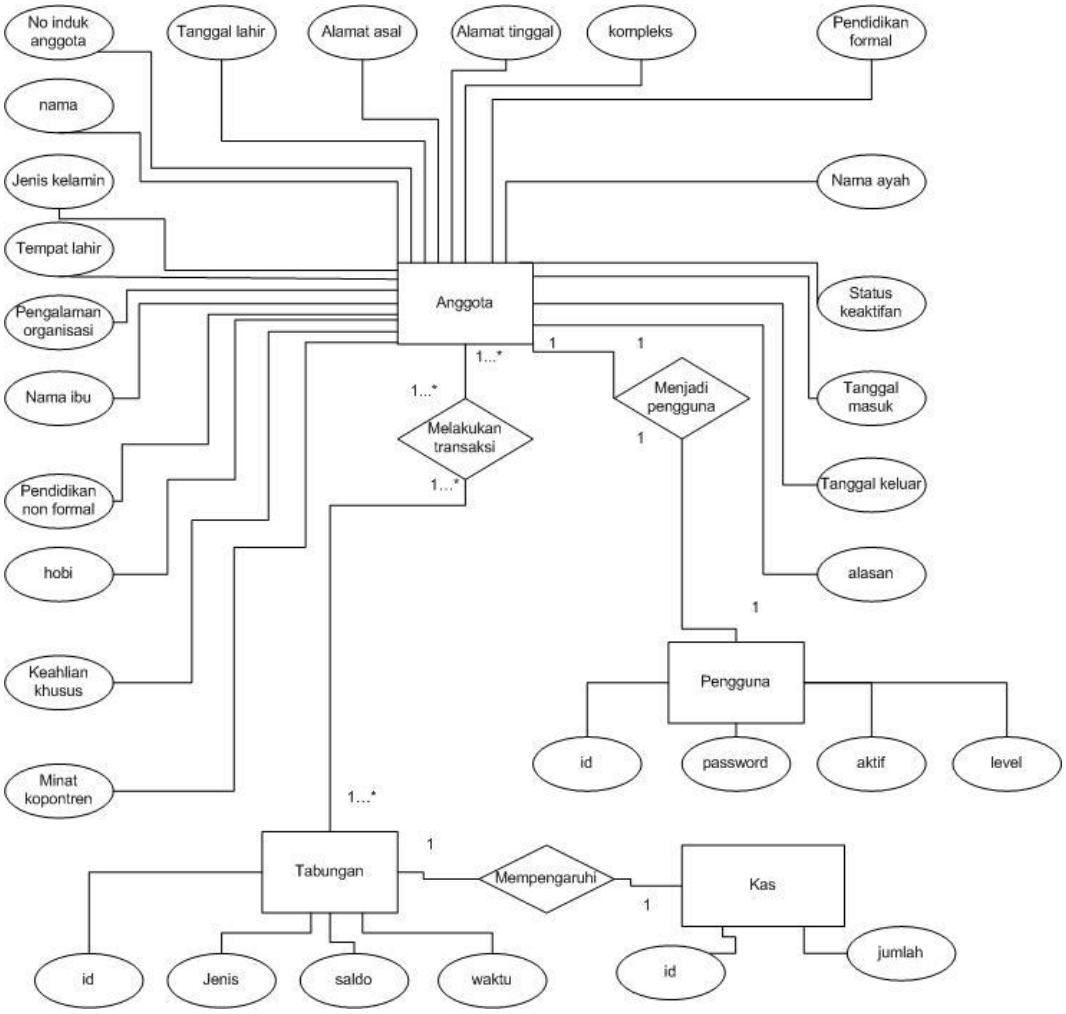

Gambar 1. ERD

- Perancangan DFD
  - DFD level 0

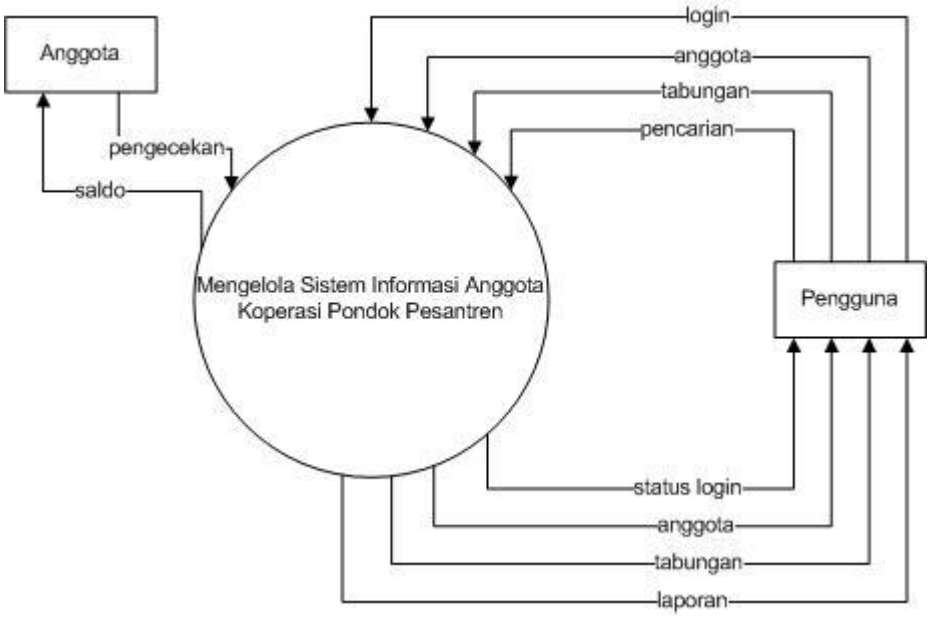

Gambar 2. DFD Level 0

- DFD level 1

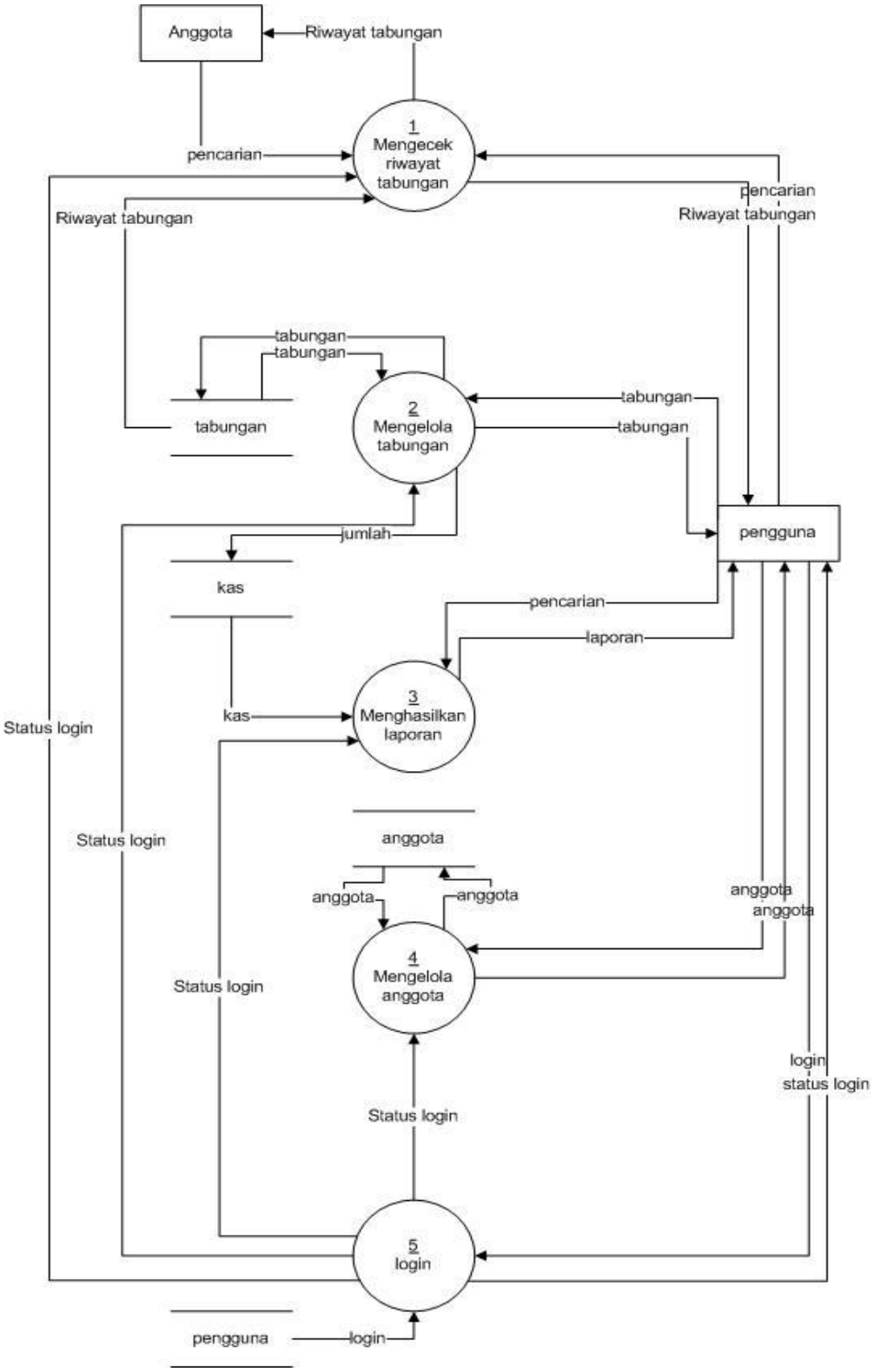

Gambar 3. DFD Level 1

- DFD level 2

  DFD level 2 Anggota

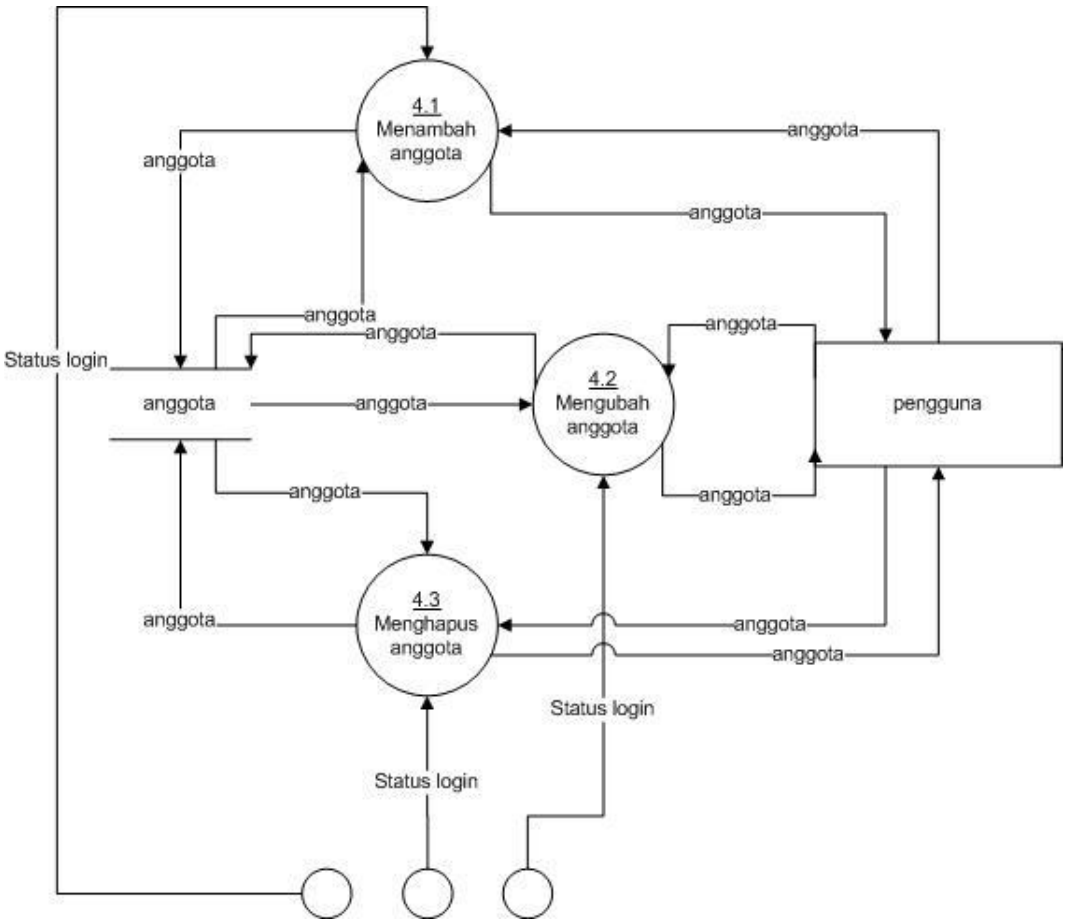

Gambar 4. DFD Level 2

DFD level 2 Transaksi

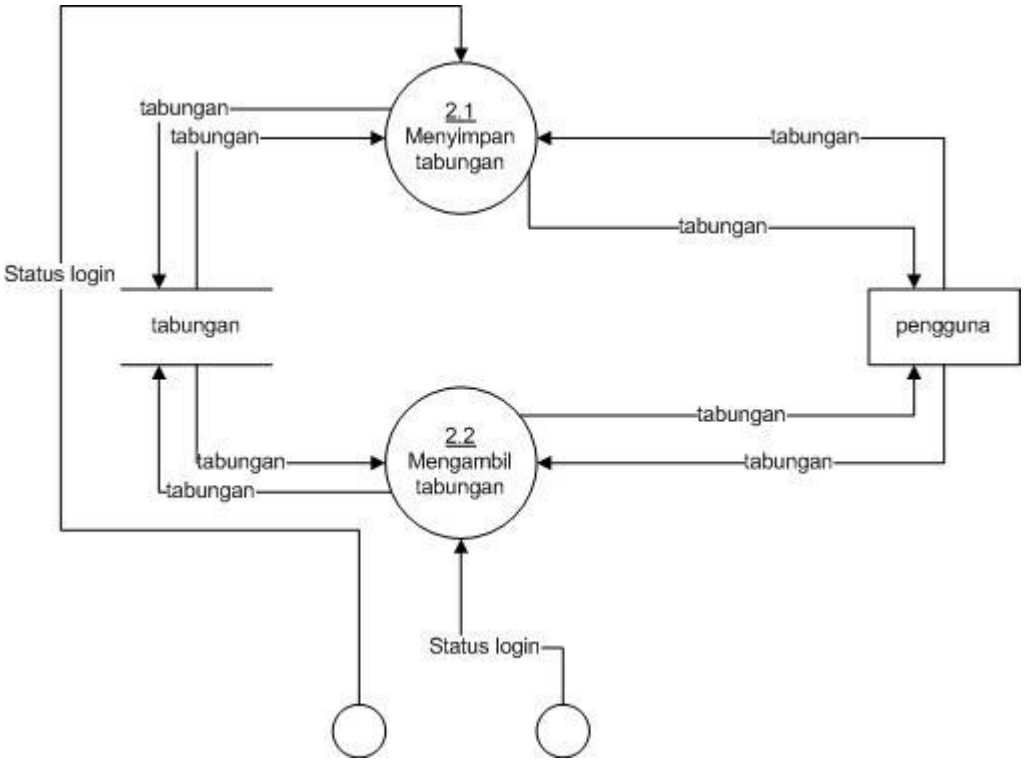

Gambar 5. DFD Level 2

3.2.4 Implementasi

Implementasi merupakan sebuah tahap penerjemahan hasil perancangan sistem informasi anggota koperasi pondok ke dalam bentuk baris-baris kode program. Desain dari sistem ini diimplementasikan dengan bahasa pemrograman PHP, DBMS MySQL, framework PHP menggunakan CodeIgniter, framework Javascript menggunakan jQuery dan untuk tema menggunakan jQueryUI.

3.2.4.1. Implementasi Database

Desain database sistem informasi anggota koperasi pondok pesantren ini akan diimplementasikan dengan DBMS MySQL. Alasan penulis menggunakan DBMS ini karena gratis dan banyak dokumentasinya.

1. Tabel Anggota

   Tabel ini menyimpan data anggota Koperasi Pondok Pesantren.

Tabel 1. Anggota

Nama kolom	Tipe data	*Nullable*	*Constraint*	Keterangan
id	int(11)	tidak	PK	
nama	varchar(30)	tidak		
jenis_kelamin	enum('l', 'p')	tidak		
tempat_lahir	varchar(20)	tidak		
tanggal_lahir	Date	tidak		
nama_ayah	varchar(30)	ya		
nama_ibu	varchar(30)	ya		
alamat_asal	varchar(100)	tidak		
kompleks	varchar(35)	ya		
alamat_tinggal	varchar(100)	tidak		
pendidikan_formal	varchar(75)	ya		
pendidikan_non_formal	varchar(75)	ya		
pengalaman_organisasi	varchar(75)	ya		
hobi	varchar(30)	ya		
keahlian_khusus	varchar(30)	ya		

minat_kopontren	varchar(30)	ya		
status	enum('aktif','tidak')	tidak		
tanggal_masuk	Date	tidak		
tanggal_keluar	Date	ya		
alasan	enum('mengundurkan diri','rasionalisasi','tutup buku')			

2. Tabel Pengguna

Tabel ini menyimpan data pengguna sistem informasi anggota Koperasi Pondok Pesantren

Tabel 2. Pengguna

Nama kolom	Tipe data	*Nullable*	*Constraint*	Keterangan
id	int(11)	Tidak	PK,FK	Referensi ke anggota.id
password	varchar(50)	Tidak		
level	enum('admin','biasa')	Tidak		
aktif		Tidak		
login_terakhir	Datetime	Ya		

3. Tabel Tabungan

Tabel ini menyimpan data tabungan anggota Koperasi Pondok Pesantren.

Tabel 3. Tabungan

Nama kolom	Tipe data	*Nullable*	*Constraint*	Keterangan
id	int(11)	Tidak	PK	
id_anggota	Int(11)	Tidak	FK	Referensi ke anggota.id
jenis	enum('simpanan','penarikan)	Tidak		
jumlah	Double			
saldo	Double			
koreksi	tinyint(1)			
waktu	Datetime			

4. Tabel Kas

Tabel ini menyimpan data jumlah kas Koperasi Pondok Pesantren.

Tabel 4. Kas

Nama kolom	Tipe data	*Nullable*	*Constraint*	Keterangan
id	int(11)	Tidak	PK	
id_tabungan	int(11)	Tidak	FK	Referensi ke tabungan.id
jumlah	double	Tidak		

3.2.4.2. Implementasi Kode Program

Setelah desain sistem selesai tahap selanjutnya adalah implementasi perancangan kode program.

1. Login

Gambar 6. Tampilan Login

```
// file /kopontren/application/controllers/utama.php
function login(){
            $data=array(
                'id'=>$this->input->post('id_anggota'),
                'password'=>sha1($this->input->post('password'))
            );

            $login=$this->pengguna->get_login($data);


            if(!$login){
                $this->session->set_flashdata(array('pesan'=>'ID
atau Password anda salah'));
```

```
                redirect(base_url('utama'));
            }else{
                $login_data=array(
                    'id'=>$login->id,
                    'level'=>$login->level
                );

                $this->session->set_userdata($login_data);
                redirect(base_url('utama/beranda'));
            }
        }

// file /kopontren/application/models/pengguna_model.php
function get_login($data){
        $this->db->where('id',$data['id']);
        $this->db->where('password',$data['password']);
        $query=$this->db->get($this->_table);
        if($query->num_rows()>0){
            $result=$query->result();
            return $result[0];
        }else{
            return false;
        }
    }
```

Fungsi *login()* tersebut berfungsi untuk melakukan pengecekan *login* pengguna, setelah form login di *submit*, fungsi ini akan memanggil fungsi *get_login(),* bila *get_login()* mengembalikan data pengguna berarti pengguna itu ada di *database* dan halaman akan di *redirect* ke halaman utama dari sistem, bila pengguna tersebut tidak ada maka akan kembali ke halaman login.

2. *Logout*

Gambar 7. Menu *Logout*

```
// file /kopontren/application/controllers/utama.php
function logout(){
            $this->session->sess_destroy();
            redirect(base_url('utama'));
        }
```

Ketika tombol *logout* ditekan, maka *session* akan dihapus dan akan kembali ke halaman *login*.

3. Anggota

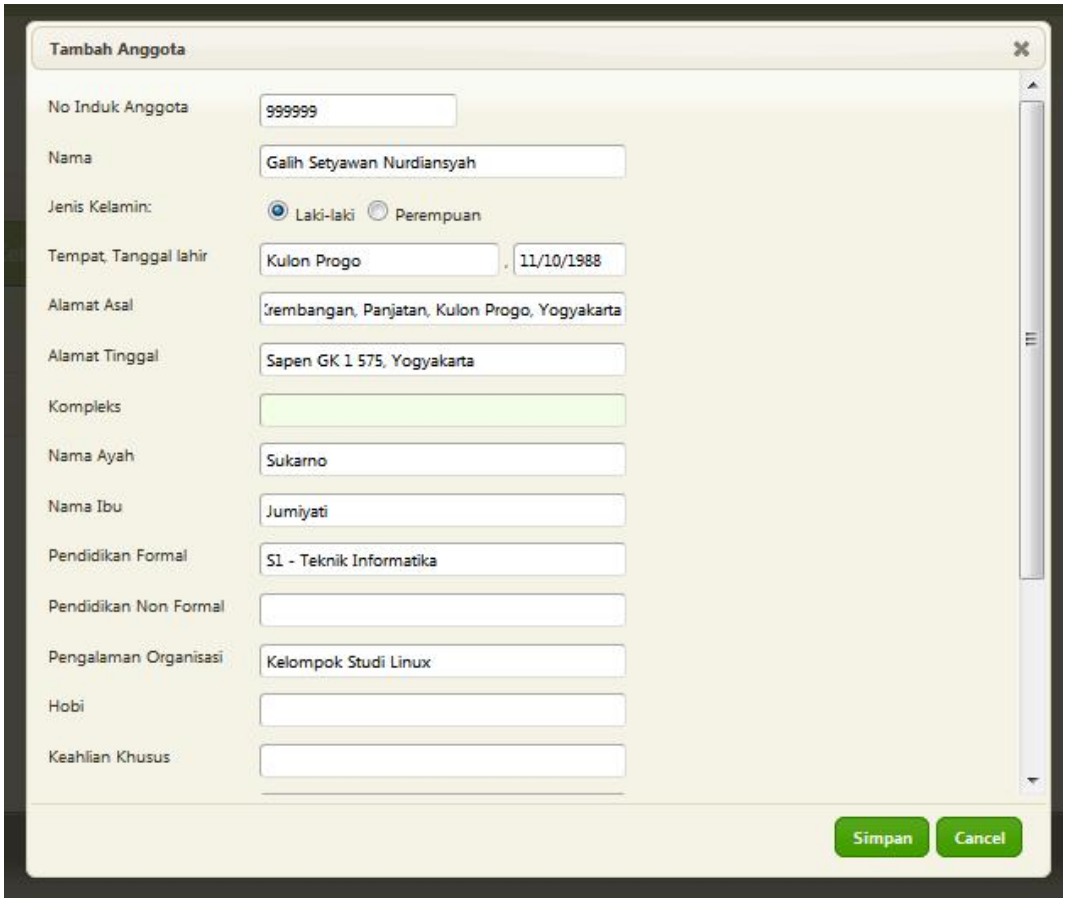

Gambar 8. Tambah Anggota

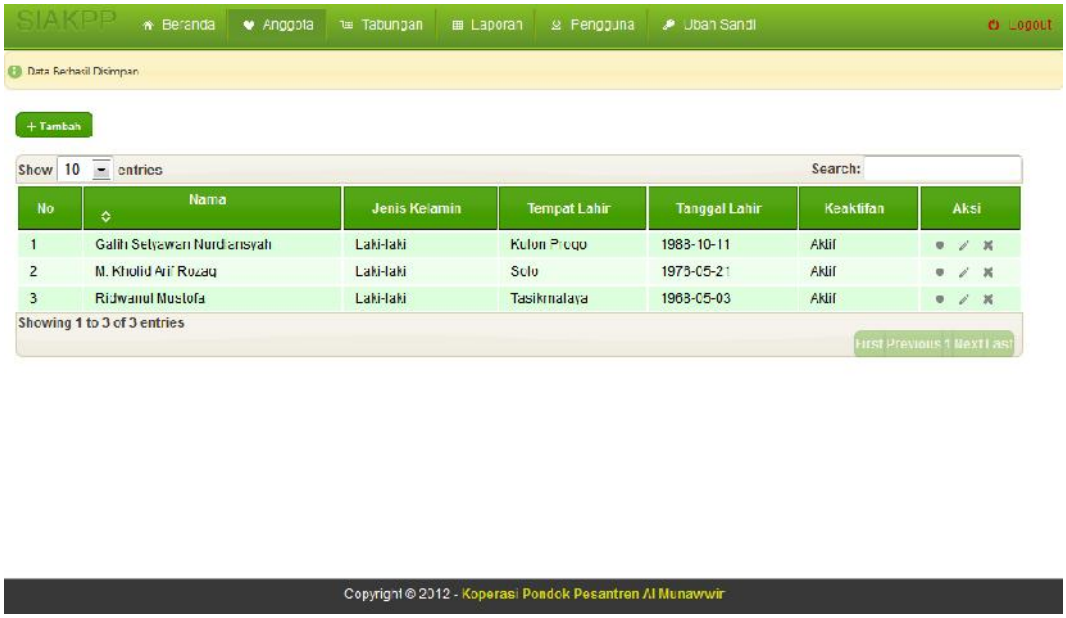

Gambar 9. Data Anggota

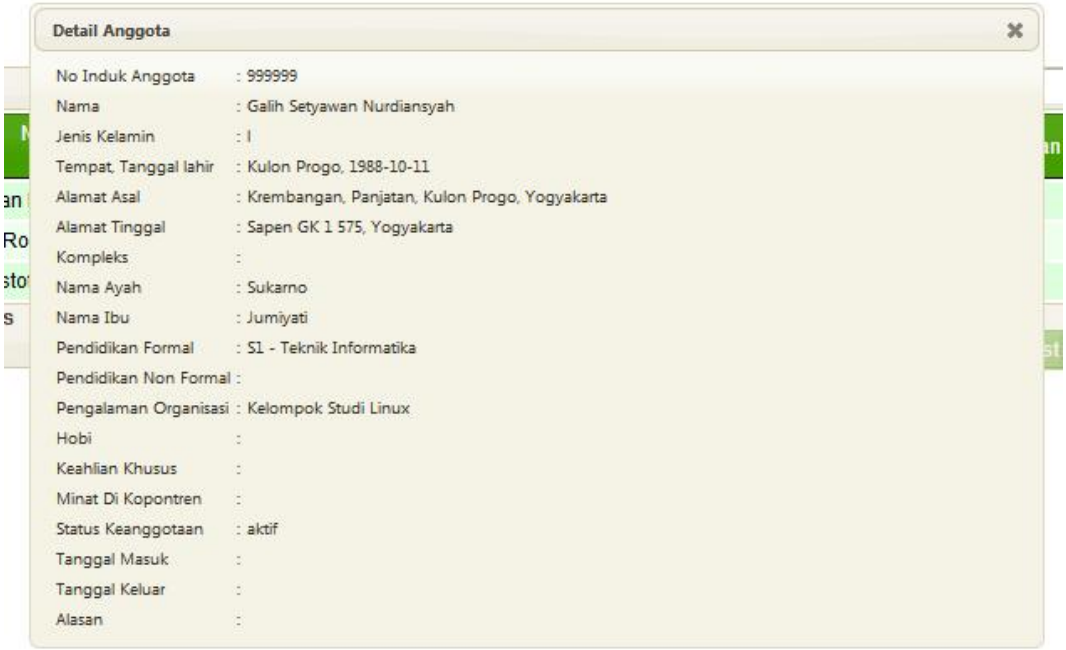

Gambar 10. Detail Anggota

```
function dataupdate(){
            $id=$this->input->post('id');
            $detail=$this->anggota->get($id);
            if(count($detail>0)){
                $tgl_lahir=
mysql_to_date($detail[0]['tanggal_lahir']);
```

```
                $tgl_masuk=
mysql_to_date($detail[0]['tanggal_masuk']);
                $tgl_keluar=
mysql_to_date($detail[0]['tanggal_keluar']);
                $detail[0]['tanggal_lahir']=$tgl_lahir;
                $detail[0]['tanggal_masuk']=$tgl_masuk;
                $detail[0]['tanggal_keluar']=$tgl_keluar;
                echo json_encode($detail[0]);
            }
        }

        function detail(){
            $id=  $this->input->post('id');
            $detail=$this->anggota->get($id);
            if(count($detail>0)){
                $data=array(
                    'detail'=>$detail[0]
                );
            }
            echo $this->load->view('detail_anggota_view',$data);
        }

        function add(){
            $data=array(
              'id' => $this->input->post('id'),
              'nama' => $this->input->post('nama'),
              'jenis_kelamin'           =>           $this->input-
>post('jenis_kelamin'),
              'tempat_lahir'            =>           $this->input-
>post('tempat_lahir'),
              'tanggal_lahir'    =>    date_to_mysql($this->input-
>post('tanggal_lahir')),
              'nama_ayah' => $this->input->post('nama_ayah'),
              'nama_ibu' => $this->input->post('nama_ibu'),
              'tempat_lahir'            =>           $this->input-
>post('tempat_lahir'),
              'alamat_asal' => $this->input->post('alamat_asal'),
              'kompleks' => $this->input->post('kompleks'),
              'alamat_tinggal'          =>           $this->input-
>post('alamat_tinggal'),
              'pendidikan_formal'         =>         $this->input-
>post('pendidikan_formal'),
              'pendidikan_non_formal'       =>       $this->input-
>post('pendidikan_non_formal'),
              'pengalaman_organisasi'       =>       $this->input-
>post('pengalaman_organisasi'),
              'hobi' => $this->input->post('hobi'),
              'keahlian_khusus'          =>          $this->input-
>post('keahlian_khusus'),
              'minat_kopontren'          =>          $this->input-
>post('minat_kopontren'),
              'status' => $this->input->post('status'),
              'tanggal_masuk'    =>    date_to_mysql($this->input-
>post('tanggal_masuk')),
              'tanggal_keluar'    =>    date_to_mysql($this->input-
>post('tanggal_keluar')),
```

```
              'alasan' => $this->input->post('alasan')
            );
            $this->anggota->insert($data);
            $id=$this->input->post('id');

            echo $this->pengguna->insert(array('id'=>$id));
        }

        function update($id){
            $id=$this->input->post('id_lama');
            $data=array(
              'id' => $this->input->post('id'),
              'nama' => $this->input->post('nama'),
              'jenis_kelamin'           =>           $this->input-
>post('jenis_kelamin'),
              'tempat_lahir'            =>           $this->input-
>post('tempat_lahir'),
              'tanggal_lahir'    =>    date_to_mysql($this->input-
>post('tanggal_lahir')),
              'nama_ayah' => $this->input->post('nama_ayah'),
              'nama_ibu' => $this->input->post('nama_ibu'),
              'tempat_lahir'            =>           $this->input-
>post('tempat_lahir'),
              'alamat_asal' => $this->input->post('alamat_asal'),
              'kompleks' => $this->input->post('kompleks'),
              'alamat_tinggal'           =>          $this->input-
>post('alamat_tinggal'),
              'pendidikan_formal'         =>         $this->input-
>post('pendidikan_formal'),
              'pendidikan_non_formal'       =>       $this->input-
>post('pendidikan_non_formal'),
              'pengalaman_organisasi'       =>       $this->input-
>post('pengalaman_organisasi'),
              'hobi' => $this->input->post('hobi'),
              'keahlian_khusus'          =>          $this->input-
>post('keahlian_khusus'),
              'minat_kopontren'          =>          $this->input-
>post('minat_kopontren'),
              'status' => $this->input->post('status'),
              'tanggal_masuk'    =>    date_to_mysql($this->input-
>post('tanggal_masuk')),
              'tanggal_keluar'    =>    date_to_mysql($this->input-
>post('tanggal_keluar')),
              'alasan' => $this->input->post('alasan')
            );
            if($this->anggota->update($id,$data)){
                echo json_encode(array('sukses'=>true));
            }else{
                echo json_encode(array('sukses'=>false));
            }
        }

        function delete($id){
            echo $this->anggota->delete($id);
        }
```

Fungsi diatas menangani tambah, ubah dan hapus anggota

4. Tabungan

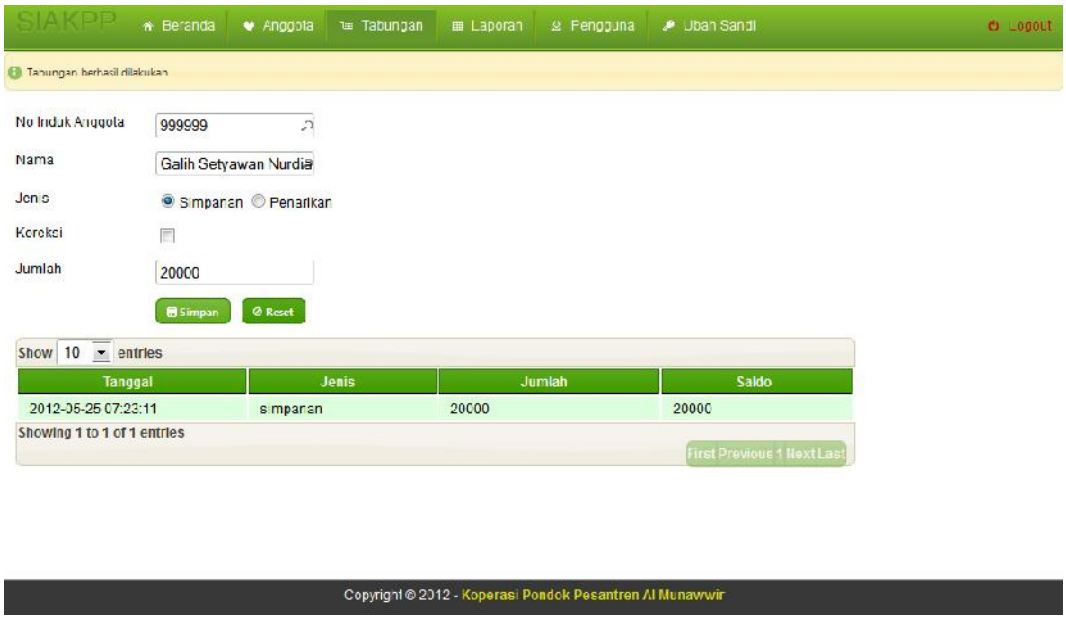

Gambar 11. Tabungan

```
      function simpan(){
        $id=  $this->input->post('id');
        $jenis=  $this->input->post('jenis');
        $jumlah=  $this->input->post('jumlah');
        $koreksi=  $this->input->post('koreksi');
        $last_saldo_temp=$this->tabungan->get_last_saldo($id);
        $last_kas_temp=  $this->kas->get_last_saldo();
        $last_saldo=$last_saldo_temp!=null?$last_saldo_temp-
>saldo:0;
        $last_kas=$last_kas_temp!=null?$last_kas_temp->jumlah:0;
        if($jenis=='simpanan'){
            $saldo=$last_saldo+$jumlah;
            $kas=$last_kas+$jumlah;
        }else if($jenis=='penarikan'){
            $saldo=$last_saldo-$jumlah;
            $kas=$last_kas-$jumlah;
        }
        $data=array(
            'id_anggota'=>$id,
            'jenis'=>$jenis,
            'jumlah'=>$jumlah,
            'waktu'=>date('Y-m-d H:i:s'),
            'koreksi'=>$koreksi,
            'saldo'=>$saldo
        );

        $id_tabungan=$this->tabungan->insert($data);

        $data2=array(
            'id_tabungan'=>$id_tabungan,
```

```
            'jumlah'=>$kas
        );
        echo $this->kas->insert($data2);
    }

    function transaksi($id_anggota=null){
            if($id_anggota!=null){

            $param=array();
            $param=$this->input->get();

            $data=array();

            if(isset ($param['sEcho'])){
                $data['echo']=$param['sEcho'];
            }

            if(isset($param['iDisplayStart'])                    &&
$param['iDisplayLength']!='-1'){
                $data['limit']=$param['iDisplayStart'];
                $data['offsite']=$param['iDisplayLength'];
            }

            echo json_encode($this->tabungan->get_tabungan(
$id_anggota,$data ));
            }else{

           echo json_encode(array(
                    'sEcho'=>2,
                    'iTotalRecords'=>0,
                    'iTotalDisplayRecords'=>0,
                    'aaData'=>array()
                ));
            }
    }
```

Fungsi diatas digunakan untuk menabung atau mengambil tabungan.

5. Laporan

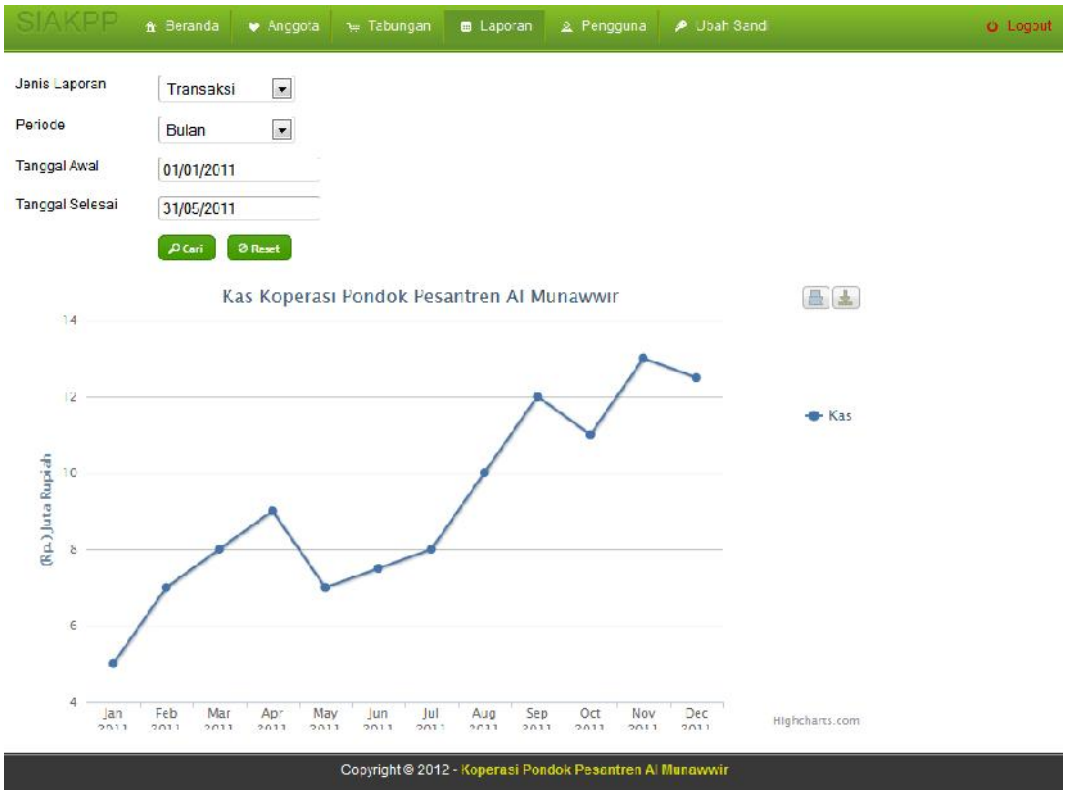

Gambar 12. Laporan

```
function generate(){
        $jenis=  $this->input->post('jenis');
        $periode=  $this->input->post('periode');
        $tanggal_awal=  $this->input->post('tanggal_awal');
        $tanggal_akhir=  $this->input->post('tanggal_akhir');

        $data=array(
            'jenis'=>$jenis,
            'periode'=>$periode,
            'tanggal_awal'=>$tanggal_awal,
            'tanggal_akhir'=>$tanggal_akhir
        );

        echo json_encode($this->laporan->generate($data));
    }
```

Fungsi diatas akan menghasilkan laporan.

6. Pengguna

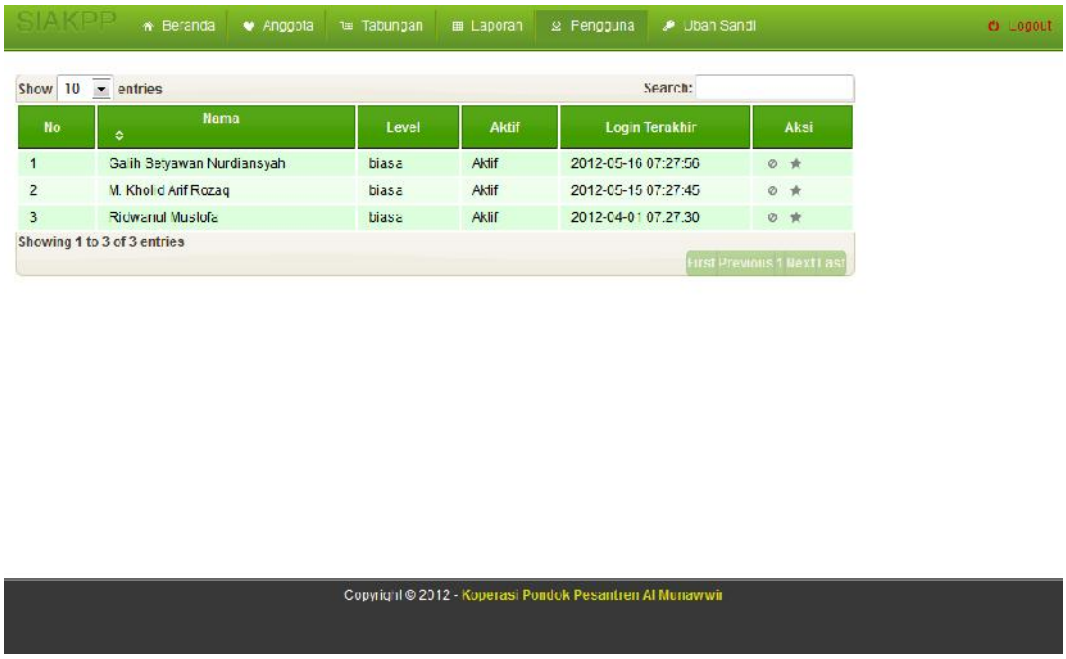

Gambar 13. Data pengguna

```
function aktif($id){
        $data=array(
          'aktif'=>1
        );
        echo $this->pengguna->update($id,$data);
    }

    function nonaktif($id){
        $data=array(
          'aktif'=>0
        );
        echo $this->pengguna->update($id,$data);
    }

    function admin($id){
        $data=array(
          'level'=>'admin'
        );
        echo $this->pengguna->update($id,$data);
    }

    function biasa($id){
        $data=array(
          'level'=>'biasa'
        );
        echo $this->pengguna->update($id,$data);
    }
```

Fungsi diatas berguna untuk mengaktifkan ataupun mengaktifkan anggota dan juga untuk menjadikan pengguna sebagai admin/user.

7. Sandi Pengguna

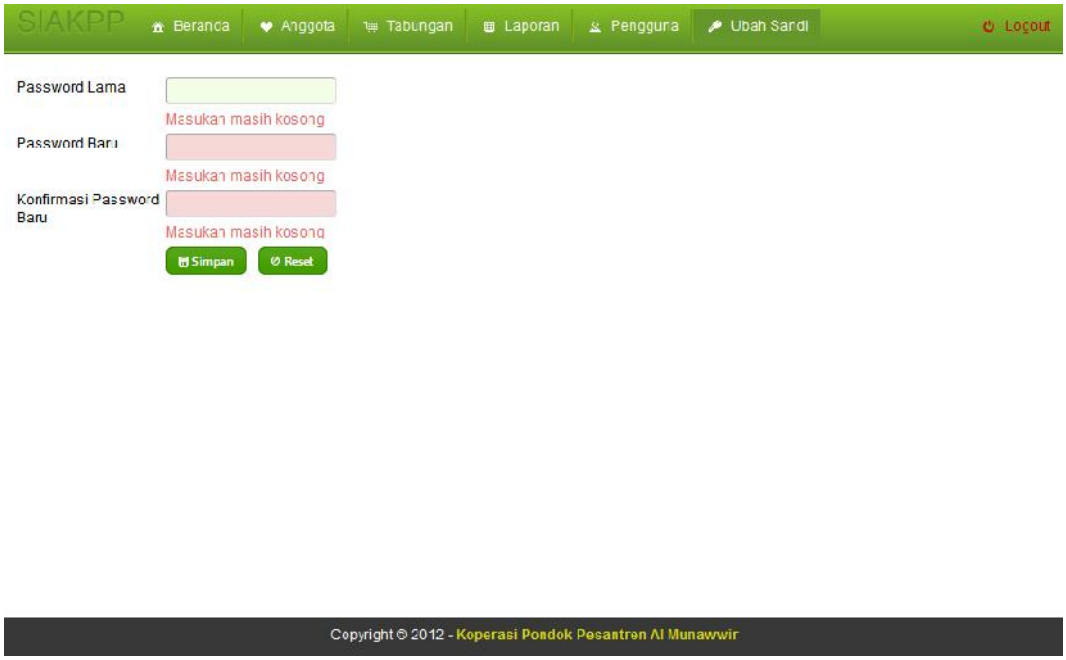

Gambar 14. Ubah Kata Sandi Pengguna

```
function ganti(){
        $pass_lama=$this->pengguna->get_sandi($this->session-
>userdata('id'));
        $error=0;
        $component=array();
        if($this->input->post('pass_lama')!=$pass_lama){
            array_push($component,
array('id'=>'pass_lama','msg'=>'Password tersebut tidak ada'));
            $error++;
        }

        if($error>0){
            $status=false;
        }else{
            $status=true;
        }

        echo json_encode(array(
            'status'=>$status,
            'component'=>$component
        ));}
```

Fungsi diatas untuk mengubah kata sandi pengguna

BAB IV
PENUTUP

4.1 Kesimpulan

Penulis mampu mendesain kebutuhan sistem yang digunakan di Sistem Informasi Anggota Koperasi Pondok Pesantren Al Munawwir, dapat mengembangkan sistem, dapat melakukan uji coba sistem dan perbaikan kelemahan dari sistem yang dibuat, serta dapat mengimplementasikan sistem tesebut di Koperasi Pondok Pesantren Al Munawwir.

Setelah Sistem Informasi Anggota Koperasi Pondok Pesantren diimplementasikan di Pondok Pesantren Al Munawwir, maka proses manajemen anggota menjadi lebih mudah, transaksi tabungan anggota dapat berjalan lancar, serta laporan dapat dihasilkan setiap saat oleh pengurus, sehingga kinerja Koperasi Pondok Pesantren lebih optimal.

4.2 Rekomendasi

Setelah Sistem Informasi Anggota Koperasi Pondok Pesantren Al Munawwir diimplementasikan, diharapkan pengurus dapat melakukan sosialisasi kepada pengurus terkait dan juga kepada anggota koperasi, sehingga penggunaan sistem tersebut dapat dimanfaatkan dengan baik dan maksimal

Kepada administrator jaringan agar dilakukan backup database secara berkala sehingga mencegah terjadinya kegagalan perangkat keras ataupun kehilangan data yang dapat berakibat terganggunya penggunaan sistem, serta dapat menjaga keamanan jaringan di Koperasi Pondok Pesantren Al Munawwir sehingga tidak ada kerusakan sistem yang dilakukan oleh pihak yang tidak bertanggung jawab.

DAFTAR PUSTAKA

Kadir, Abdul. 2003. *Pengenalan Sistem Informasi*. Yogyakarta: Andi Offset

Sulhan, Moh. 2007.*Pengembagan Aplikasi Berbasis Web Dengan PHP dan ASP*. Yogyakarta: Gava Media

Kadir, Abdul. 2008. *Dasar Pemrograman Web Dinamis Menggunakan PHP*. Yogyakarta: Andi Offset

Hakim, Lukmanul. 2009. *Jalan Pintas Menjadi Master PHP*. Yogyakarta: Lokomedia

Riyanto. 2010. *Membuat Sendiri Sistem Informasi Penjualan Dengan PHP dan MySQL.* Yogyakarta: Gava Media

Basuki, Awan Pribadi. 2010. *Membangun Web Berbasis PHP Dengan Framework CodeIgniter*. Yogyakarta: Lokomedia

Rosa AS, M. Shalahudin. 2011. *Modul Pembelajaran Rekayasa Perangkat Lunak (terstruktur Dan Beroreientasi Objek)*. Bandung: Modula